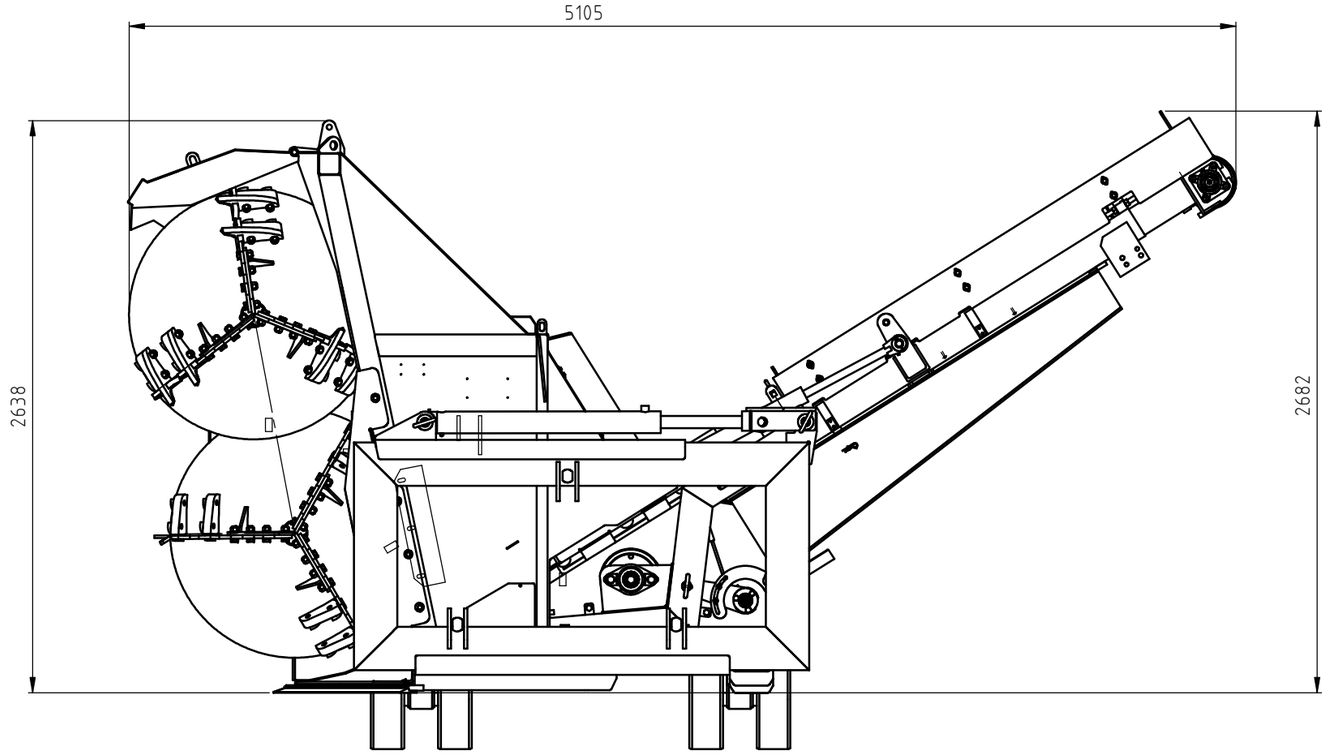

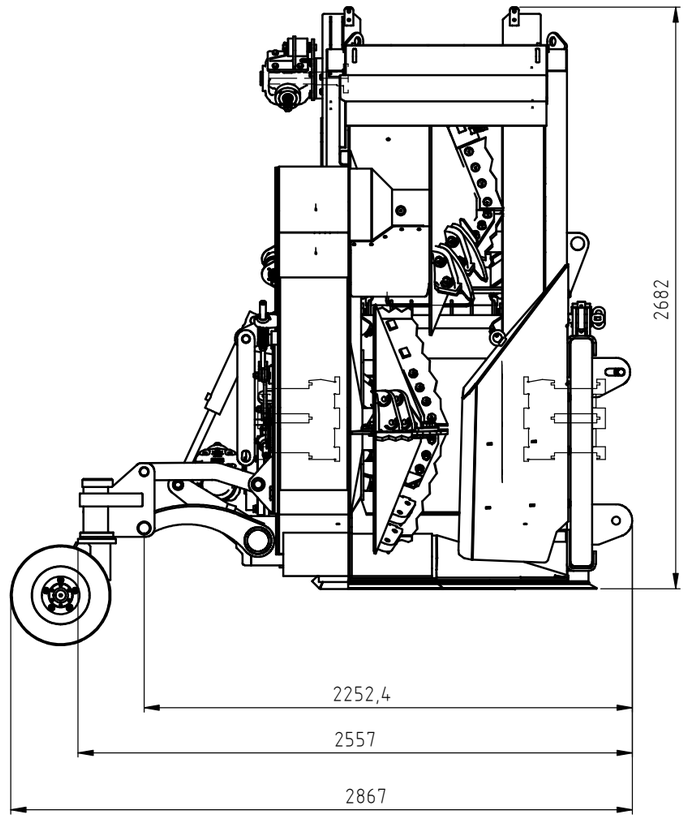

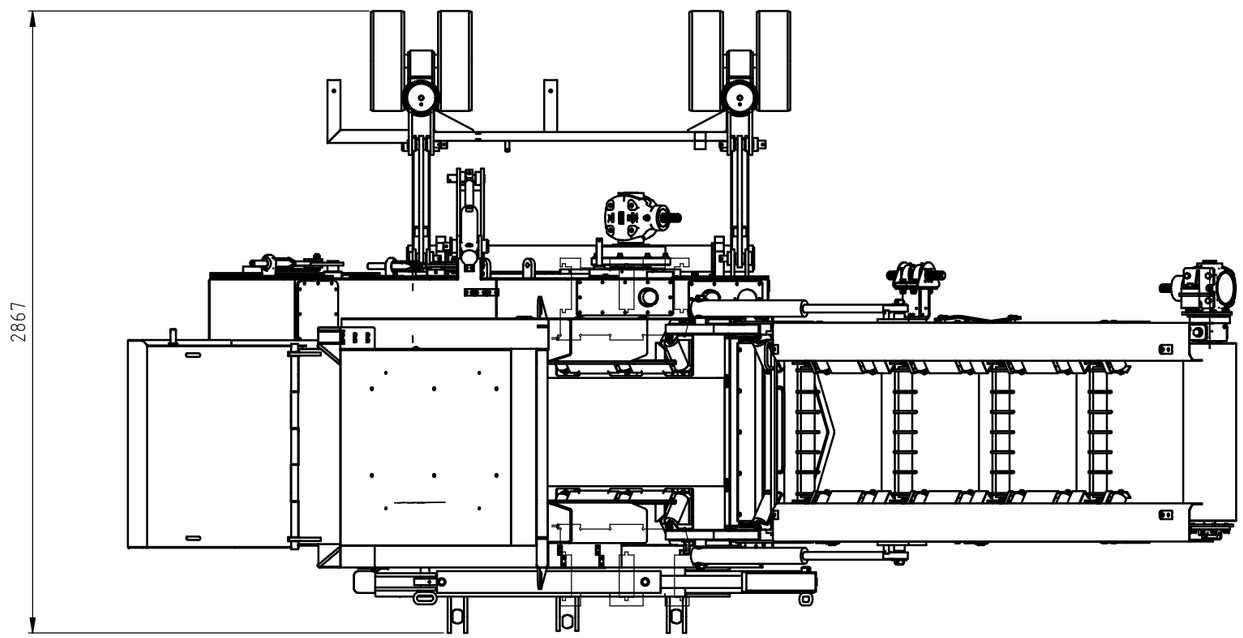

Beschichtungsvorgaben

- -Blank, Reinheitsgrad Sa 2 1/2 nach DIN EN ISO 12944-4
- -Schwarz RAL 9005, Ausführung nach DN 1012
- -Tieforange RAL 2011, Ausf. n. DN 1012 oder lt. Kundenauftrag
- -Galvanischer Ueberzug ISO 2081-Fe/Zn12/A (verzinkt)
- -

Weitergabe sowie Vervielfältigung dieses Dokumentes, Verwertung und Mitteilung seines Inhalts sind verboten, soweit nicht ausdrücklich gestattet. Zuwiderhandlungen verpflichten zu Schadenersatz. Alle Rechte für den Fall der Patent-, Gebrauchsmuster- oder Geschmacksmustereintragung vorbehalten.

The reproduction, distribution and utilization of this document as well as the communication of its contents to others without explicid authorisation is prohibited. Offenders will be held liable for the payment of damages. All rights reserved in the event of the grant of a patent, utility model or design.

E vietato consegnare a terzi o riprodurre questo documento, utilizzame il contenuto o renderlo comunque noto a terzi senza esplicita autorizzazione. Ogni infrazione comporta il risarcimento dei danni subiti. Sono riservati tutti i diritti derivanti dalla concessione di brevetti per invenzioni industriali di utilita o di brevetti per modelli ornamentali.

99265000110 Ind. A

Anderung nur im 3D-CAD

Zust	Änderung	Datum	Name

Oberfläche ISO 1302 Rz in µm

Allgemeintoleranz DN 1000

	Datum	Name
Bearb.	13.10.2015	soltmann
Gepr.		
Norm		

Doppstadt

CAD/EDV Nr.:

VERTRAULICH, ALLE RECHTE VORBEHALTEN DIN ISO 16016
CONFIDENTIAL, ALL RIGHTS RESERVED DIN ISO 16016
CONFIDENCIAL, RESERVADOS TODOS OS DIREITOS DINISO 16016

Maßstab 1:20 Oberfläche m^2 192.283 Gewicht(kg) 4335.709

GRUNDPAKET UMSETZER DU 265 (AB 27)

99265000110

Blatt 1

Bl.