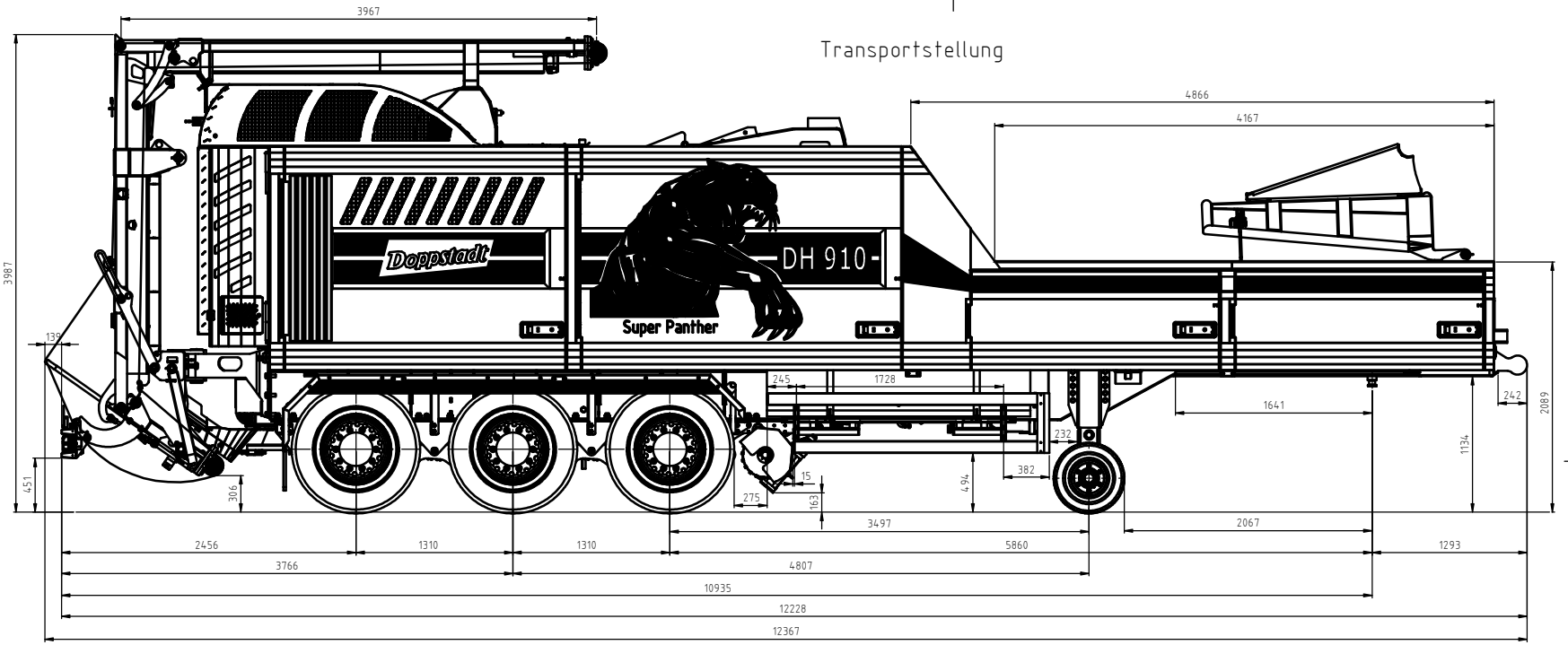


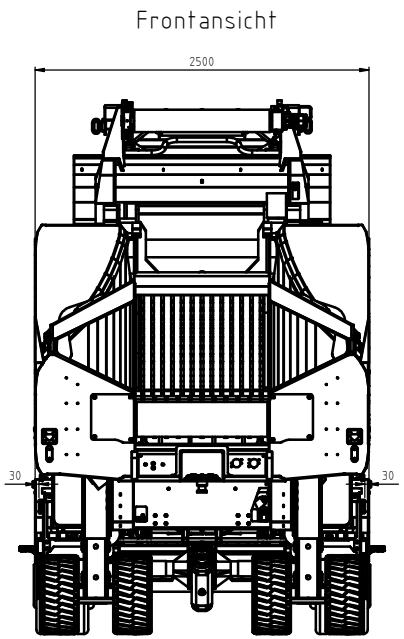


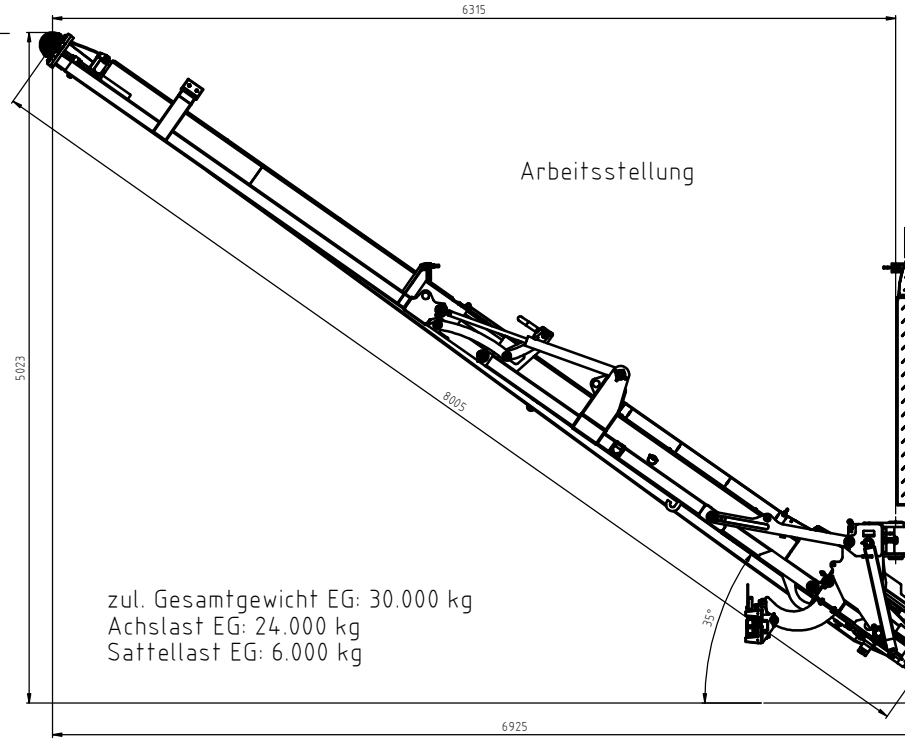


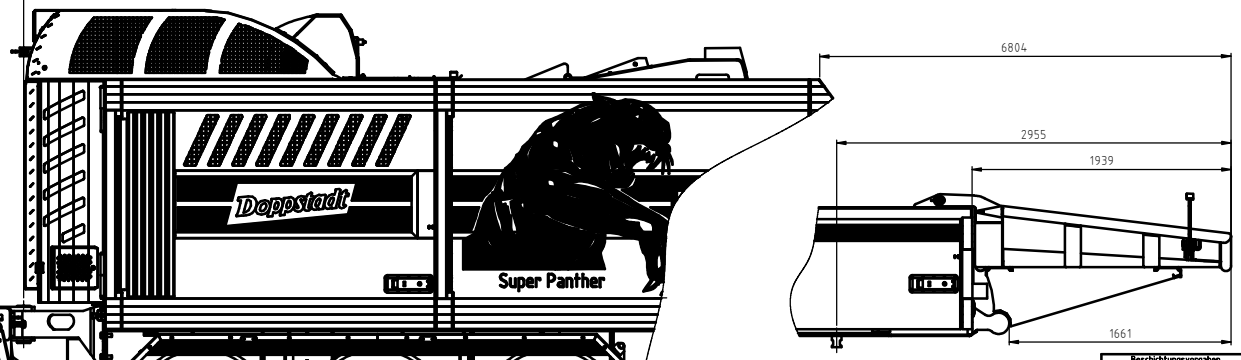


zul. Gesamtgewicht EG: 30.000 kg
Achslast EG: 24.000 kg
Sattellast EG: 6.000 kg

Technische Änderungen vorbehalten!

Anmerkung !!!
Höhenmaßangaben differieren in Abhängigkeit vom jeweiligen Ausstattungspaket und von der Stellung der Stützwinde

**Beschichtungsvorgaben**

| |
|---|
| Strahl, Reinheitsgrad Sa 2 1/2 nach DIN EN ISO 12944-4 |
| Beschichtung DN 1910 -RAL 9005 Tiefschwarz |
| Beschichtung DN 1910 -RAL 2011 Tiefgrange oder 1F Kundenauftrag |
| Galvanischer Ueberzug ISO 2081-Fe/Zn12/A (verzinkt) |
| |

Weitergabe sowie Vervielfältigung dieses Dokumentes, Verwertung und Mitteilung seines Inhalts sind verboten, soweit nicht ausdrücklich gestattet. Zuwiderhandlungen verpflichten zu Schadenersatz. Alle Rechte für den Fall der Patent-, Gebrauchsmuster- oder Geschmacksmustereintragung vorbehalten.

The reproduction, distribution and utilization of this document as well as the communication of its contents to others without explicit authorisation is prohibited. Offenders will be held liable for the payment of damages. All rights reserved in the event of the grant of a patent, utility model or design.

E vietato consegnare a terzi o riprodurre questo documento, utilizzare il contenuto o renderlo comunque noto a terzi senza esplicita autorizzazione. Ogni infrazione comporta il risarcimento dei danni subiti. Sono riservati tutti i diritti derivanti dalla concessione di brevetti per invenzioni industriali di utilità o di brevetti per modelli ornamentali.

99910000150 Ind. D

DH910SA

Änderung nur im 3D-CAD

Oberfläche ISO 1302 Rz in µm

Allgemeintoleranz DN 1000

| | Datum | Name |
|---|---|---|
| Bearb. | 11.04.2017 | rahn |
| Gepr. | | |
| Norm. | | |

| Zust. | Änderung | Datum | Name |
|---|---|---|---|
| D | A17910006 | | rahn |
| C | A16910048 | 16.01.2017 | rahn |
| B | A16910001 | 01.07.2016 | hensel |

CAD/EDV Nr.:

VERTRAULICH, ALLE RECHTE VORBEHALTEN DIN ISO 16016
CONFIDENTIAL, ALL RIGHTS RESERVED DIN ISO 16016
CONFIDENCIAL, RESERVADOS TODOS OS DIREITOS DINISO 16016

Maßstab 1:20 Oberfläche/m² 827.659 Gewicht(kg) 30.000

HOLZHACKER DH910SA-B-VOLVO BAND

Doppstadt

99910000150

Blatt 1

1 Bl.