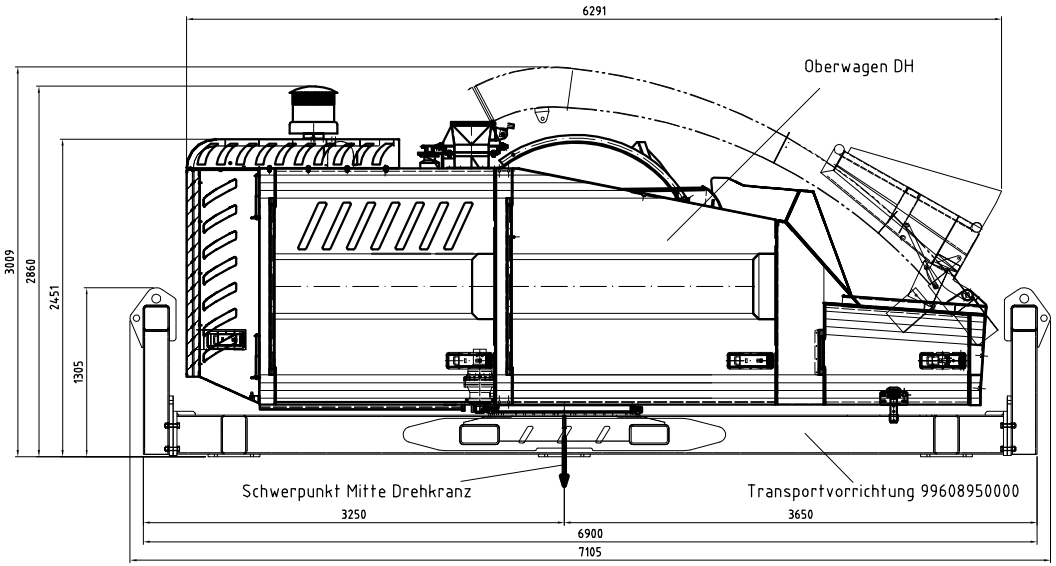


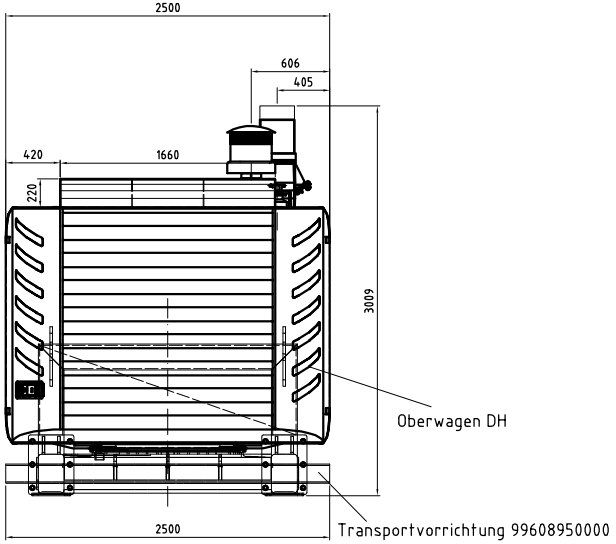


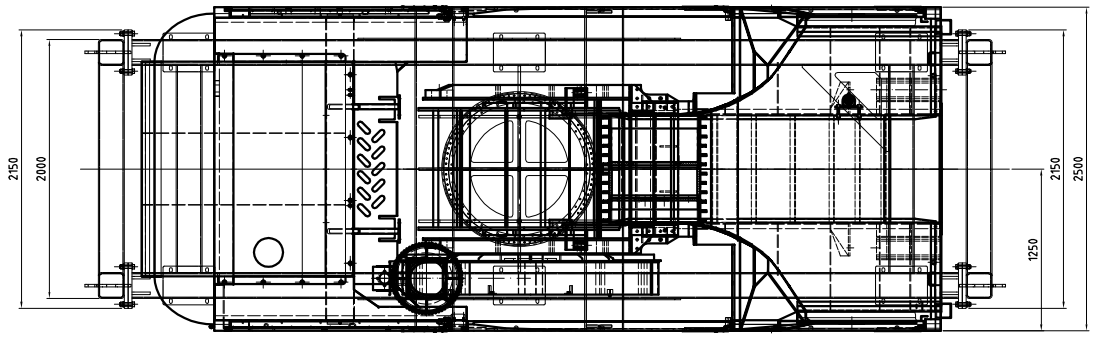


Gesamtgewicht Oberwagen u. Transportvorrichtung: 18,3t

| Beschichtungsvorgaben |
|---|
| -Blank, Reinheitsgrad Sa 2 1/2 nach DIN EN ISO 12944-4 |
| -Schwarz RAL 9005, Ausführung nach DN 1012 |
| -Tieforange RAL 2011, Ausf.n. DN 1012 oder lt.Kundenauftrag |
| -Galvanischer Überzug ISO 2081-Fe/Zn12/A (verzinkt) |

Art-Nr:99811000000 Ind. C

DH811

VERTRAULICH. ALLE RECHTE VORBEHALTEN DIN ISO 16016
CONFIDENTIAL. ALL RIGHTS RESERVED DIN ISO 16016
CONFIDENCIAL. RESERVADOS TODOS OS DIREITOS DIN ISO 16016

Oberfläche ISO 1302 Rz in µm

Allgemeintoleranz DIN 1000

Maßstab 1:20 | Oberfläche(m²) | Gewicht(kg) 19000.00

| | Datum | Name |
|---|---|---|
| Bearb. | 18.10.13 | RAHN |
| Geprf. | | |
| Norm | | |

**HOLZHACKER DH811**

MASSBLATT LKW AUFBAU

| Zust. | Änderung | Datum | Name |
|---|---|---|---|
| C | A13811002 | 16.10.13 | rieth |
| B | A13811001 | 09.07.13 | schacke |

Doppstadt

**99811000000**

Blatt M2 | 1 Bl.

CAD/EDV Nr.:G:\daten\2013\10\D\D0044_7519.dwg